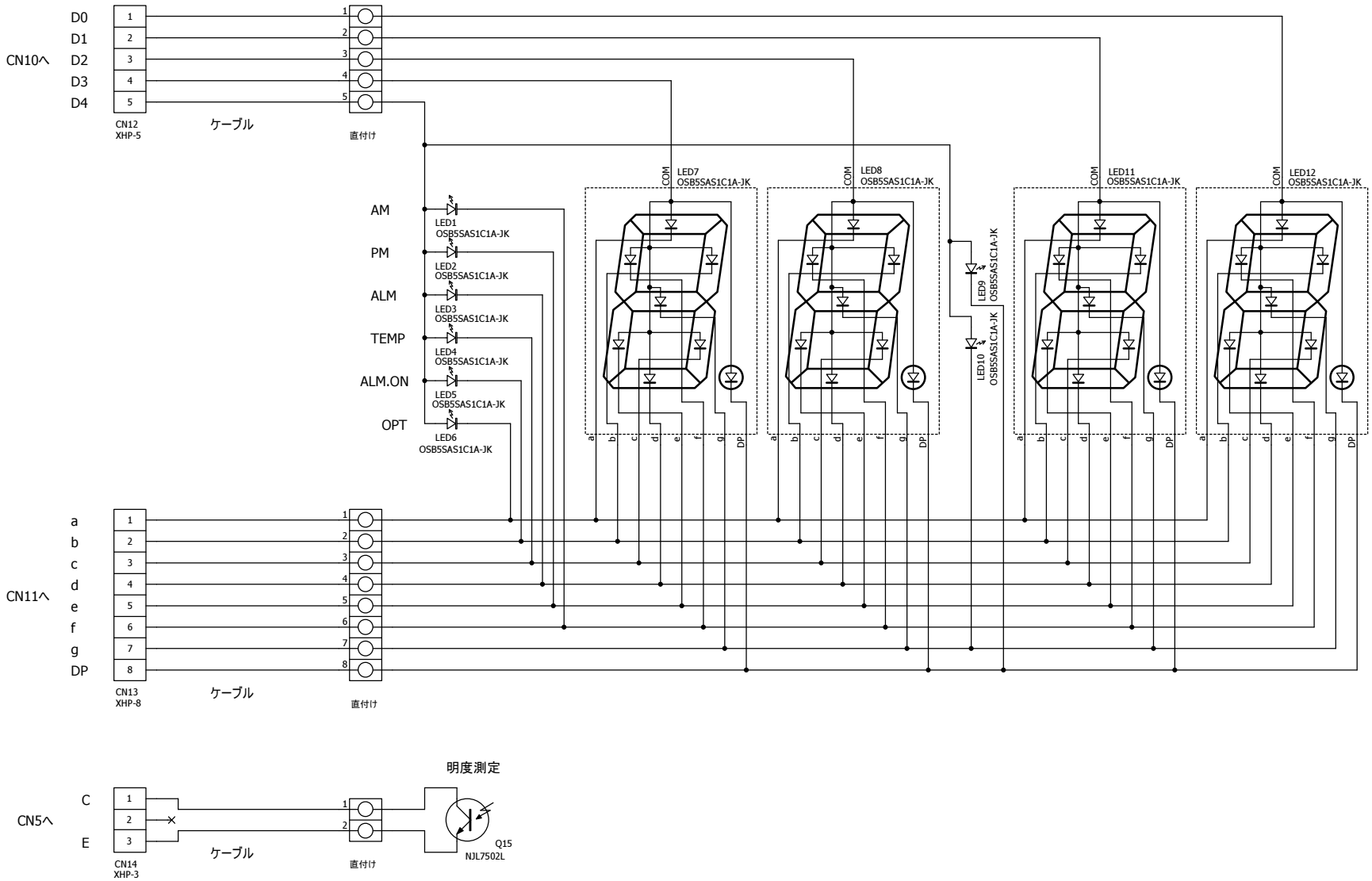
CN10へ
D0
D1
D2
D3
D4
CN12
XHP-5
ケーブル
直付け
AM
PM
ALM
TEMP
ALM.ON
OPT
LED1
OSB5SAS1C1A-JK
LED2
OSB5SAS1C1A-JK
LED3
OSB5SAS1C1A-JK
LED4
OSB5SAS1C1A-JK
LED5
OSB5SAS1C1A-JK
LED6
OSB5SAS1C1A-JK
LED7
OSB5SAS1C1A-JK
LED8
OSB5SAS1C1A-JK
LED9
OSB5SAS1C1A-JK
LED10
OSB5SAS1C1A-JK
LED11
OSB5SAS1C1A-JK
LED12
OSB5SAS1C1A-JK
COM
a
b
c
d
e
f
g
DP
CN11へ
CN13
XHP-8
ケーブル
直付け

明度測定
CN5へ
C
E
CN14
XHP-3
ケーブル
直付け
Q15
NJL7502L