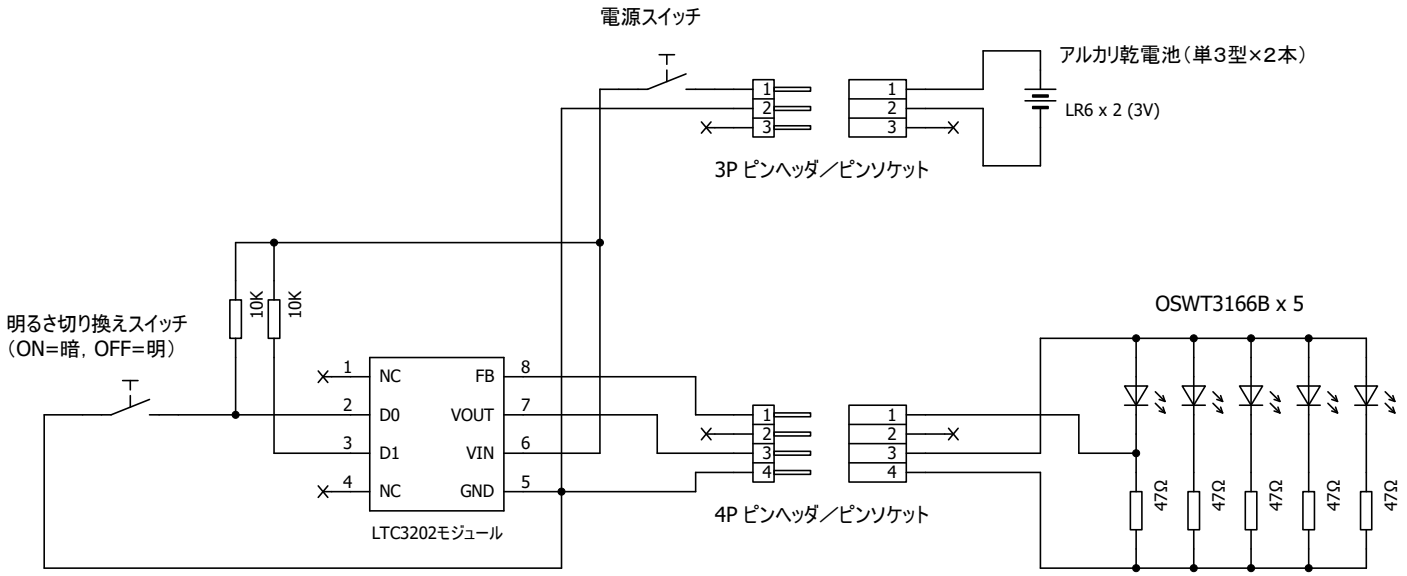
電源スイッチ
アルカリ乾電池（単3型×2本）
LR6 x 2 (3V)
3P ピンヘッダ／ピンソケット
明るさ切り換えスイッチ
（ON=暗，OFF=明）
10K
10K
NC
D0
D1
NC
FB
VOUT
VIN
GND
LTC3202モジュール
4P ピンヘッダ／ピンソケット
OSWT3166B x 5
47Ω
47Ω
47Ω
47Ω
47Ω